BOSCH

Разработано для жизни

Корпусные громкоговорители LB1-UW06x-x

- **Хорошая разборчивость речи и воспроизведение фоновой музыки**
- **Белый или черный цвет**
- **Конструкция из фибролита средней плотности**
- **Выпускаются со встроенным регулятором громкости и без него.**
- **Соответствует международным стандартам техники безопасности**

LB1-UW06x-x представляет собой недорогой громкоговоритель общего назначения мощностью 6 Вт для использования внутри помещений с регулятором громкости или без него. Для быстрой и простой установки на стену имеются отверстия с тыльной стороны. Благодаря наклонной передней решетке обеспечивается лучшее качество звука в зоне вещания. Корпуса имеют черный или белый цвет.

Функции

Прочный корпус из фибролита средней плотности покрыт долговечным легко очищающимся винилом белого или черного цвета. Передняя часть из пластика ABS покрыта качественной тканью соответствующего цвета. Благодаря наклонной передней решетке обеспечивается улучшенное воспроизведение высоких частот в зоне вещания.

Громкоговоритель выпускается с регулятором громкости или без него.

Сертификаты и согласования

Все громкоговорители компании Bosch способны непрерывно работать в течение 100 часов при номинальной мощности в соответствии со стандартами потребляемой мощности IEC 268-5. Компания Bosch разработала также специальный тест (SAFE) для демонстрации того, что они могут в течение более короткого времени работать с мощностью, в два раза превышающей номинальную. Это обеспечивает дополнительную степень надежности в критических условиях, что лучше удовлетворяет требования заказчика, обеспечивает более долгий срок службы и снижает риск возникновения неисправностей.

Безопасность	согласно EN 60065

Замечания по установке/конфигурации

Три отверстия на задней панели обеспечивают простую и быструю установку на стену.

Удобная, простая в использовании 4-контактная вставная клеммная колодка расположена на задней панели и позволяет осуществить подключения на месте. Эта клеммная колодка предусматривает возможность ответвлений мощности на согласующем трансформаторе 100 В в корпусе. Она обеспечивает работу на номинальную полную мощность, на половину или четверть мощности (т.е. с шагом 3 дБ)

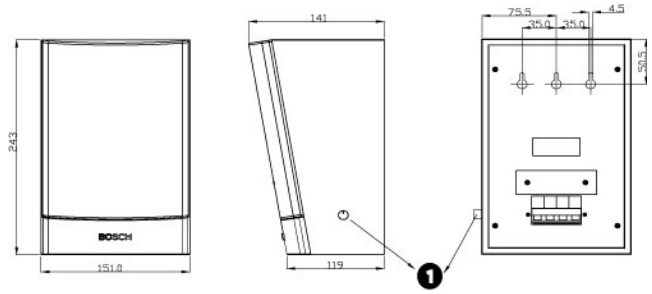

Размеры в мм LB1-UW06-x с регулятором громкости (1)

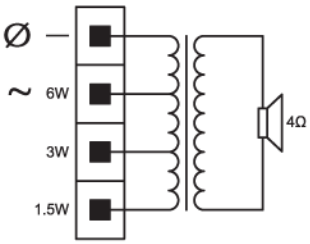

Принципиальная схема LB1-UW06-x

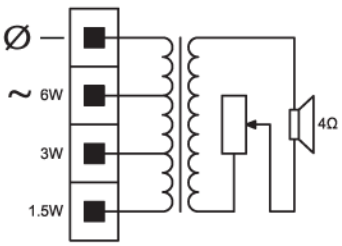

Принципиальная схема LB1-UW06V-x

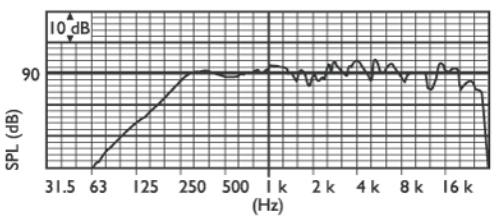

Частотная характеристика

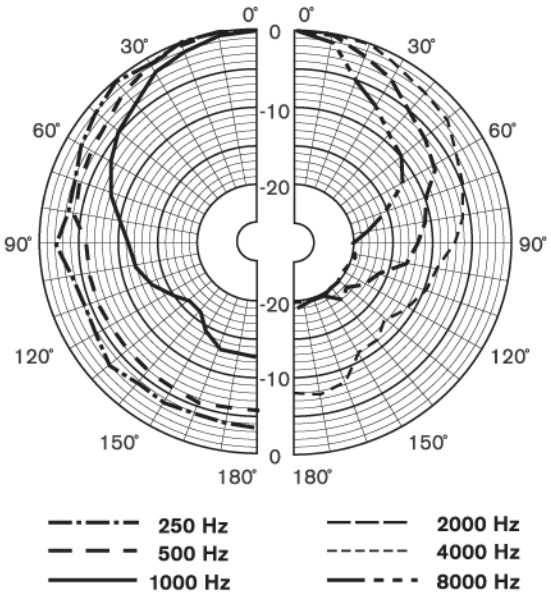

Горизонтальная полярная диаграмма (для розового шума)

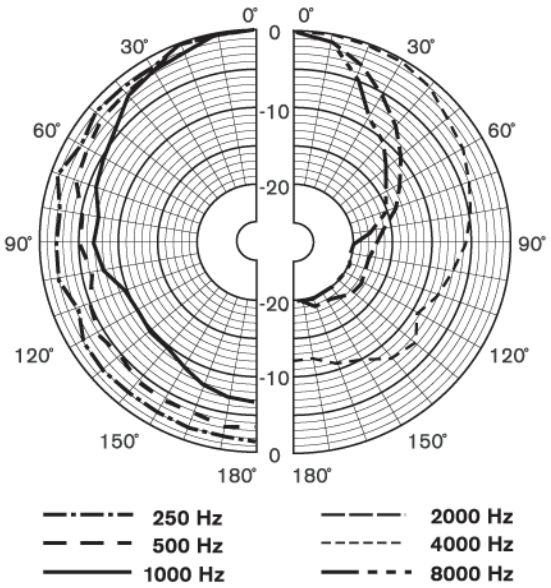

Вертикальная полярная диаграмма (для розового шума)

Техническое описание

Электрические характеристики*

Максимальная мощность	9 Вт
Номинальная мощность	6 / 3 / 1,5 Вт
Уровень звукового давления при 6 Вт / 1 Вт (1 кГц, 1 м)	99 дБ / 91 дБ (УЗД)
Эффективный частотный диапазон	от 180 Гц до 20 кГц (-10 дБ)

Угол раствора горизонтальный вертикальный	1 кГц / 4 кГц (-6 дБ) 165° / 95° 158° / 73°
Номинальное напряжение на входе	100 В
Номинальное сопротивление	1667 Ом
Соединитель	4-контактная вставная клеммная колодка

**) Данные о технических характеристиках согласно IEC 60268-5*

Механические характеристики

Размеры (В x Ш x Д)	243 x 151 x 141/119 мм
Вес	0,9 кг
Цвет корпус / ткань (D) корпус / ткань (L)	Черный (D) или белый (L) Соответствует RAL 9004 / RAL 9004 Соответствует RAL 9010 / RAL 7044

Условия эксплуатации

Рабочая температура	от -25 ºC до +55 ºC
Температура хранения	от -40 ºC до +70 ºC
Относительная влажность	<95%

Информация для заказа

Корпусный громкоговоритель LB1-UW06-D 6 Вт, черный	**LB1-UW06-D**
Корпусный громкоговоритель с регулятором громкости LB1-UW06V-D 6 Вт, черный	**LB1-UW06V-D**
Корпусный громкоговоритель LB1-UW06-L 6 Вт, белый	**LB1-UW06-L**
Корпусный громкоговоритель с регулятором громкости LB1-UW06V-L 6 Вт, белый	**LB1-UW06V-L**

Russia:
Robert Bosch OOO
Security Systems
13/5, Akad. Korolyova str.
129515 Moscow, Russia
Phone: +7 495 937 5361
Fax: +7 495 937 5363
Info.bss@ru.bosch.com
ru.securitysystems@bosch.com
www.bosch.ru

Represented by

© Bosch Security Systems 007 | Данные могут изменяться без предварительного уведомления
E1934548491 | Cur: ru-RU, V1, 18 Jan 2007 | Src: en-US, V0, 19 Sep 2006